ALPHA WASH HALO 1000

RIMOZIONE BATTERIA - BATTERY REMOVAL - ELIMINATION DE LA BATTERIE
ENTFERNEN DER BATTERIE - ELIMINACIÓN DE LA BATERÍA

www.claypaky.it

Pb

I **Rimozione batteria:** questo prodotto contiene una batteria ricaricabile piombo-acido. a tutela dell'ambiente si prega di smaltire la batteria a fine vita in conformita' alla normativa vigente.

GB **Battery removal:** this product contains a rechargeable lead-acid battery. To preserve the environment, please dispose the battery at the end of its life according to the regulation in force.

F **Elimination de la batterie:** ce produit contient une batterie rechargeable au plomb-acide. Pour respecter l'environnement, éliminer la batterie déchargée conformément aux lois en vigueur.

D **Entfernen der Batterie:** Dieses Produkt enthält einen Blei-Akku. Entsorgen Sie bitte, zum Schutz der Umwelt, den Akku am Ende seiner Lebensdauer entsprechend der geltenden Richtlinien.

E **Eliminación de la batería:** Este producto contiene una batería recargable de plomo ácido. Para respetar el ambiente eliminar la batería descargada conforme a las leyes vigentes.regulation in force.

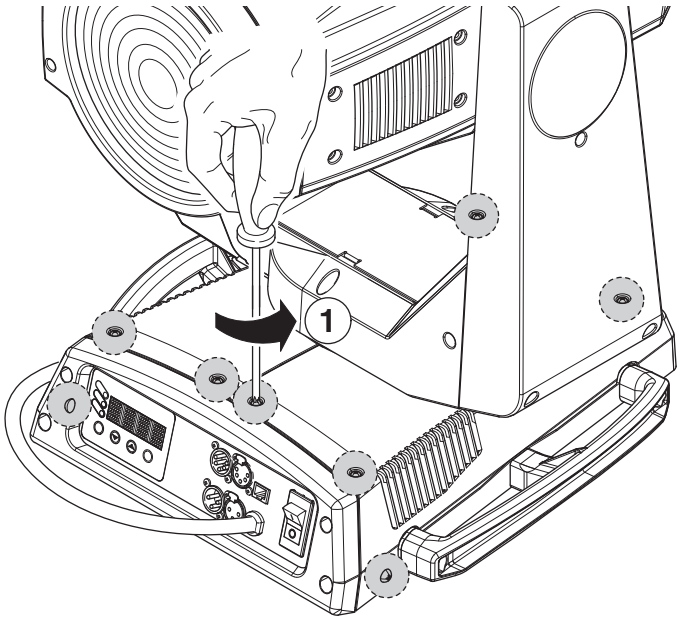

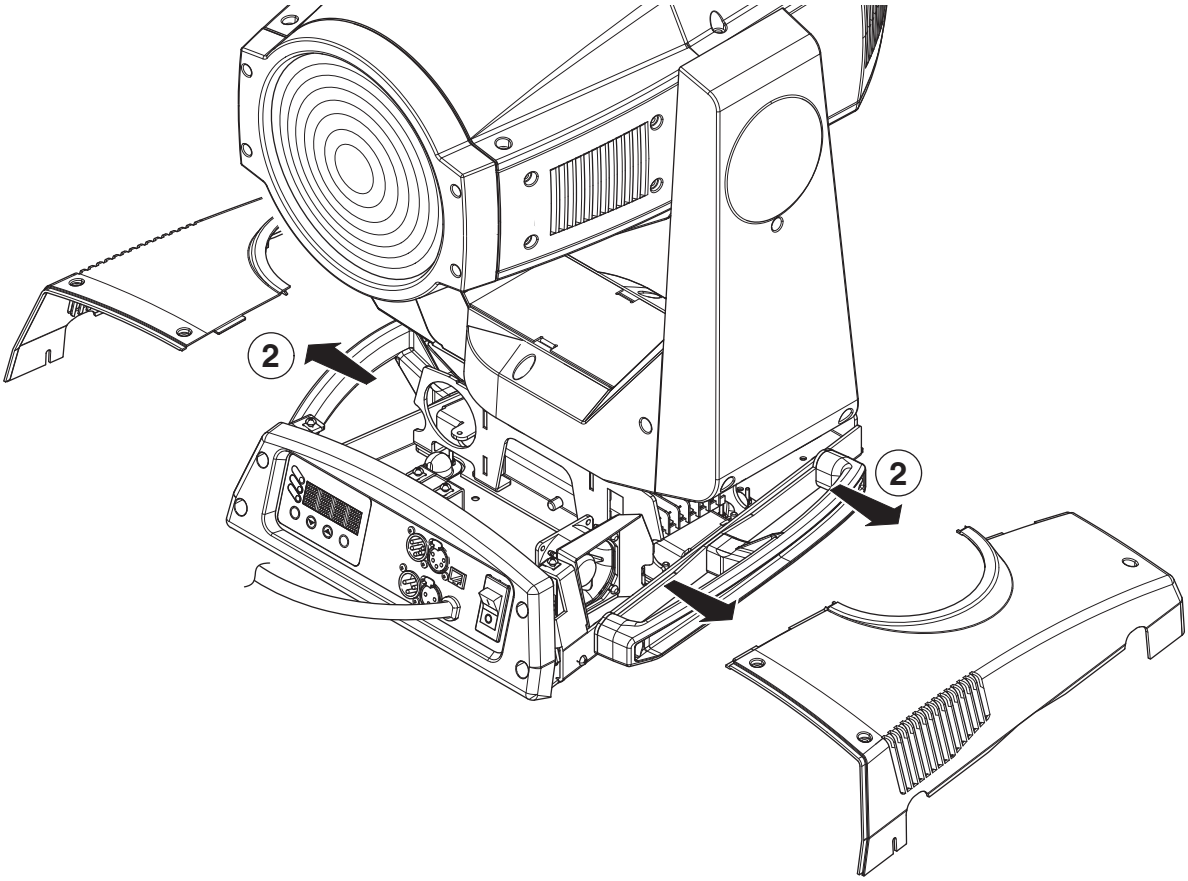

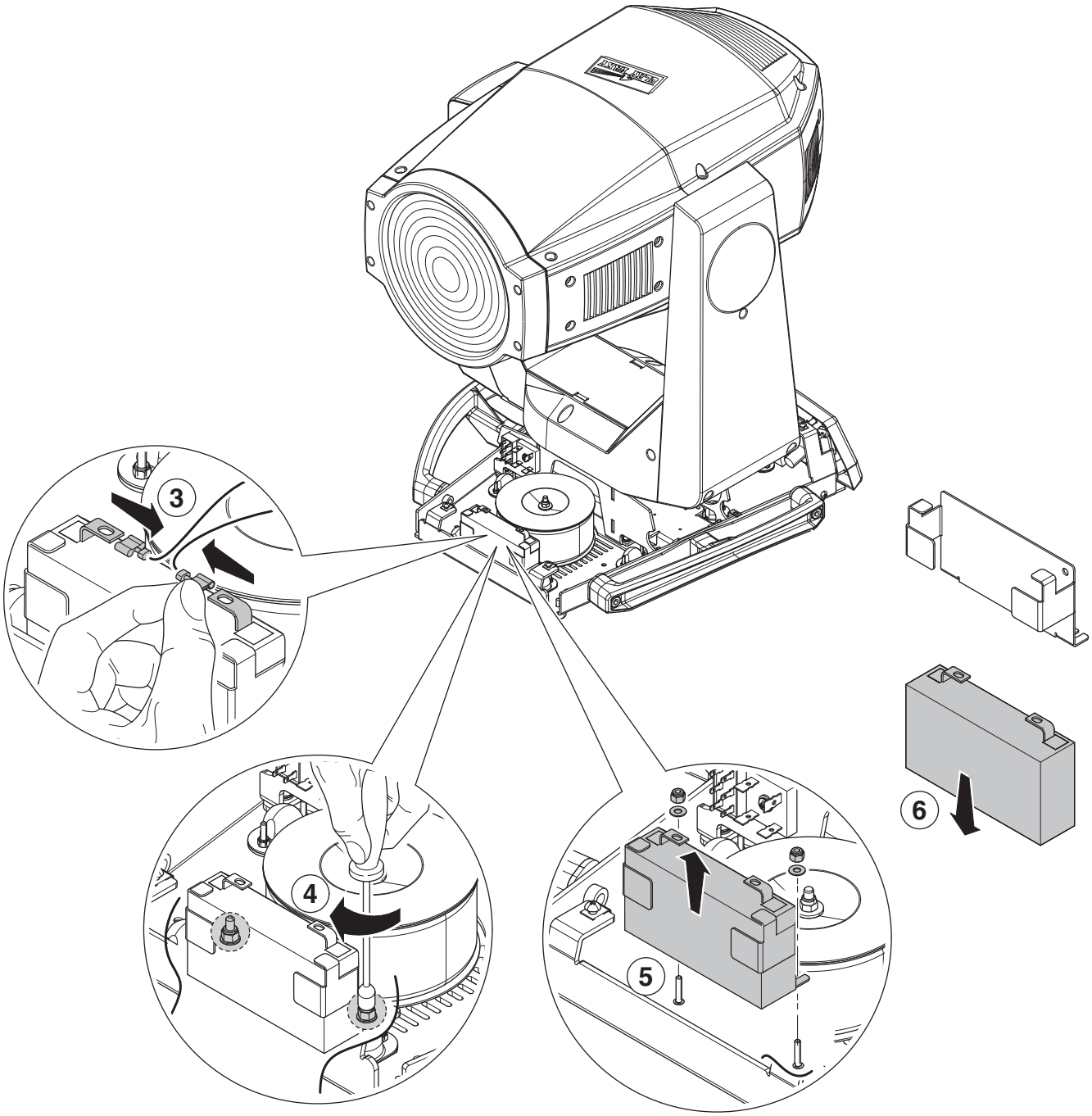

CLAY PAKY S.p.A. - Via Pastrengo, 3/b - 24068 Seriate (BG) Italy
Tel. +39-035-654311 - Fax +39-035-301876 - **www.claypaky.it**